CT01
直线积放辊筒输送机24V

ICE
Inther Conveyor Equipment

INTHER
improving intralogistics

智能灵活

ICE英腾输送设备基于模块化平台设计，大大的缩短了现场安装和调试时间。所有的机械和电气组件都预先配置并安装在输送模块中，包括接线和线标等。

ICE输送模块智能、灵活，可以配置不同的宽度，能适用于内部物流中各种物品的输送。

ICE
Inther Conveyor Equipment

直线积放辊筒输送机24伏

CT01直线积放辊筒输送机由控制卡控制，实现物料自动输送。每个区域由一根电动辊筒驱动，再通过传动带带动其他无动力辊筒。直辊筒输送机可以将货物按照固定间隙排列辊筒输送机上。

- 模块化设计
- 高度集成，所有线缆已完成内部接线并自带线标
- 快速安装

技术参数

产品信息	
最大载重	35kg
运输速度	Min.0.05/Max.2.2 m/s
环境温度	+5° C to +40° C

驱动传输	
电压	24V DC
驱动方式	1根电动辊筒
传动方式	O型带**
控制	传送带AI
功耗	2A（峰值，ECO+模式）
每台发动机	

电气连接	
连接电压	90-265V AC / 1-phase
连接性	0,9A (240V AC)
连接插头	7/8″插孔，3孔
工作开关	包含
传感器	反射光电，预安装和接线

尺寸	
LW有效宽度	420/620 mm
ML模块长度	max. 3000 mm
TW模块宽度	LW + 96 mm
P辊筒间距	75/100/125 mm
SF侧导板	80 mm

侧面高度	
SP剖面高度	126 mm

滚筒	
材料	1.5 mm镀锌钢*
直径	50 mm
性能	圆头**

* 合流辊筒可配置PVC包胶，以增加摩擦力

** 传动也可以选用多楔带

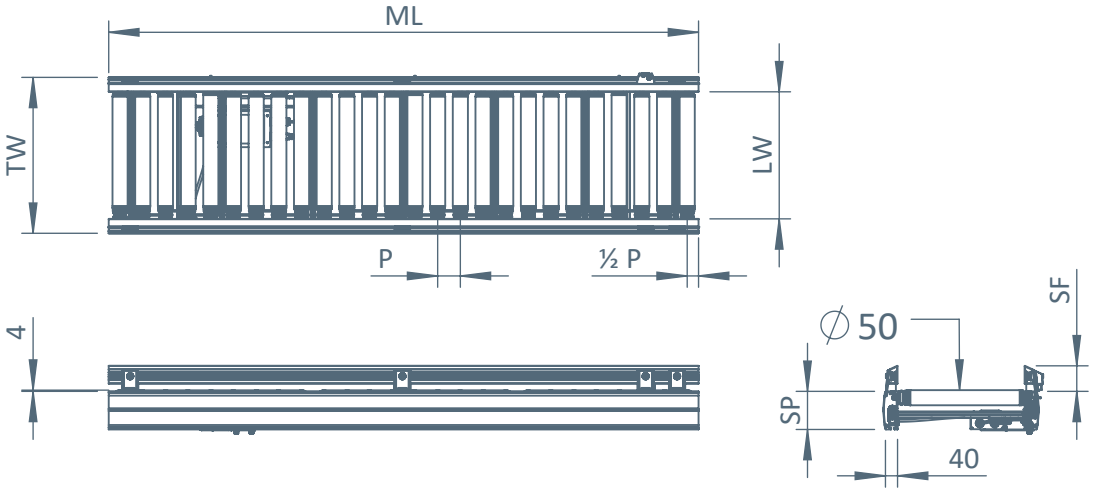

英腾
输送设备

The Netherlands (HQ)
De Amfoor 15
5807 GW Venray
+31 478 50 25 75

USA
+1 866 292 8266

China
+86 512 65030958

Germany
+49 5224 98 58 78

Belgium
+32 3 336 07 35

info@inthergroup.com
www.inthergroup.com

INTHER
improving intralogistics